# Гидравлические схемы подключения настенных электрокотлов

DA

# СХЕМА ПОДКЛЮЧЕНИЯ №1

НАСТЕННЫЙ ВОДОГРЕЙНЫЙ ЭЛЕКТРОКОТЕЛ DAKON DALINE
С АККУМУЛЯЦИОННЫМИ ЕМКОСТЯМИ
С ОДНИМ КОНТУРОМ ОТОПЛЕНИЯ
УПРАВЛЕНИЕ КОМНАТНЫМ ТЕРМОСТАТОМ / НЕДЕЛЬНЫМ ПРОГРАММАТОРОМ /
НЕДЕЛЬНЫМ ПРОГРАММАТОРОМ С ЭКВИТЕРМИЧЕСКИМ РЕГУЛИРОВАНИЕМ

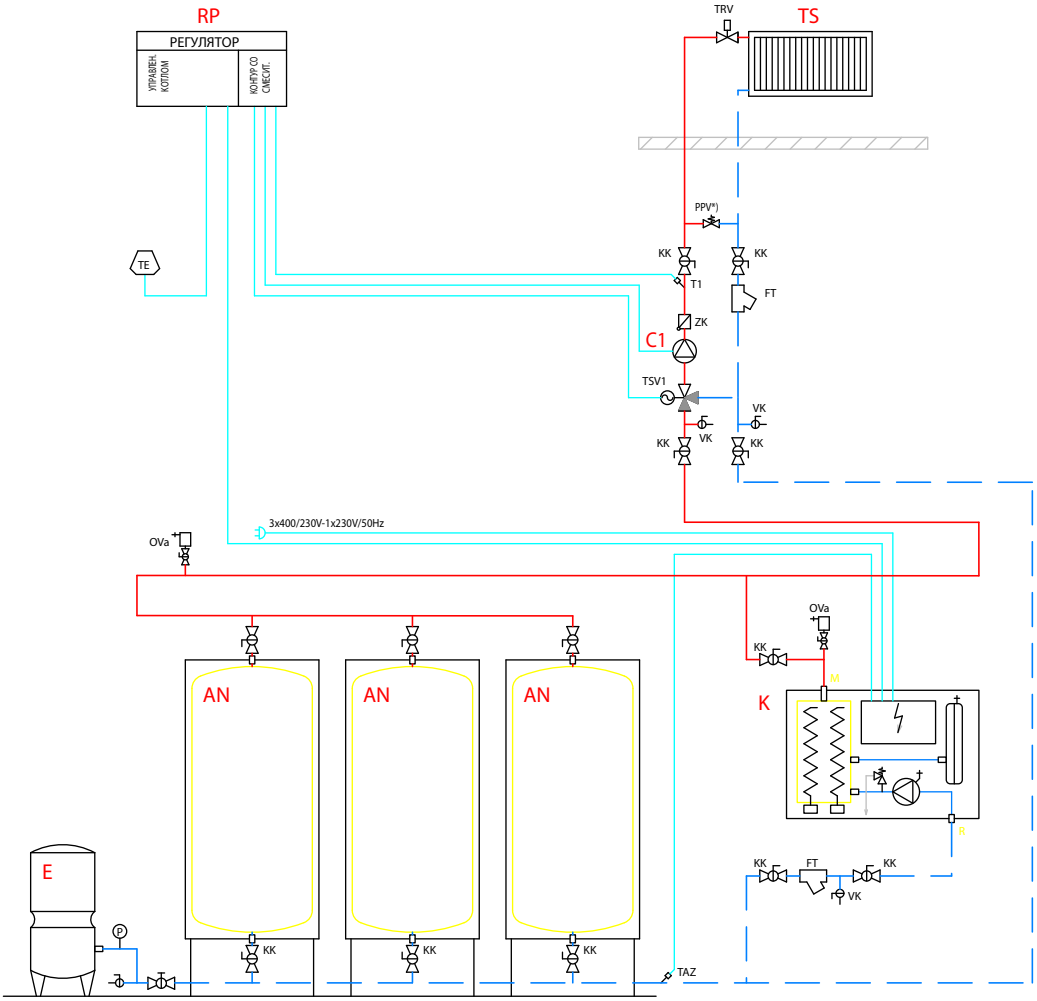


## ПОЯСНЕНИЯ :

| | |
|---|---|
| K | НАСТЕННЫЙ ЭЛЕКТРОКОТЕЛ (DAK |
| AN | АККУМУЛЯЦИОННАЯ ЕМКОСТЬ О |
| TS | СИСТЕМА ОТОПЛЕНИЯ |
| E | РАСШИРИТЕЛЬНЫЙ МЕМБРАННЫ |
| C1 | ЦИРКУЛЯЦИОННЫЙ НАСОС КОНТ |
| RP | УСТРОЙСТВО РЕГУЛИРОВАНИЯ (КОМНАТНЫЙ ТЕРМОСТАТ, НЕДЕЛ НЕДЕЛЬНЫЙ ПРОГРАММАТОР С Э |
| M | ВЫХОД ОТОПИТЕЛЬНОЙ ВОДЫ |
| R | ВХОД ОТОПИТЕЛЬНОЙ ВОДЫ |
| TE | ДАТЧИК ТЕМПЕРАТУРЫ НАРУЖНО |
| TAZ | ДАТЧИК ТЕПМПЕРАТУРЫ ОТОПИТ |
| T1 | ДАТЧИК ТЕПМПЕРАТУРЫ ОТОПИТ |
| KK | КРАН ШАРОВЫЙ |
| ZK | ОБРАТНЫЙ КЛАПАН |
| FT | ФИЛЬТР |
| TSV1 | ТРЕХХОДОВОЙ СМЕСИТЕЛЬНЫЙ Б |
| TRV | ТЕРМОСТАТИЧЕСКИЙ РЕГУЛИРУЮ |
| VK | СЛИВНОЙ КРАН |
| OVa | АВТОМАТИЧЕСКИЙ ВОЗДУХООТВ С ЗАПОРНОЙ АРМАТУРОЙ ИЛИ О |

СХЕМА ПОДКЛЮЧЕНИЯ ВКЛЮЧАЕТ В СЕБЯ
ТРЕБОВАНИЙ К КОМПЛЕКТНОСТИ. ВОЗМО

ДОПОЛНИТЕЛЬНАЯ ИНФОРМАЦИЯ О ПРЕД
ДОКУМЕНТАЦИИ НА НАСТЕННЫЕ ЭЛЕКТРО

DAKO

СХЕМА
DAKO

# СХЕМА ПОДКЛЮЧЕНИЯ №2

НАСТЕННЫЙ ВОДОГРЕЙНЫЙ ЭЛЕКТРОКОТЕЛ DAKON DALINE
С ОДНИМ КОНТУРОМ ОТОПЛЕНИЯ
УПРАВЛЕНИЕ КОМНАТНЫМ ТЕРМОСТАТОМ / НЕДЕЛЬНЫМ ПРОГРАММАТОРОМ /
НЕДЕЛЬНЫМ ПРОГРАММАТОРОМ С ЭКВИТЕРМИЧЕСКИМ РЕГУЛИРОВАНИЕМ

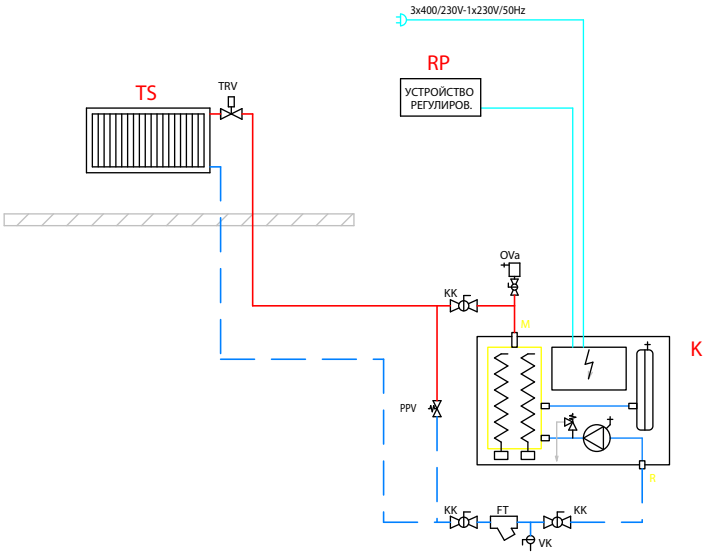


## ПОЯСНЕНИЯ :

| | |
|---|---|
| K | НАСТЕННЫЙ ЭЛЕКТРОКОТЕЛ (DAKON |
| TS | СИСТЕМА ОТОПЛЕНИЯ |
| RP | УСТРОЙСТВО РЕГУЛИРОВАНИЯ (КОМНАТНЫЙ ТЕРМОСТАТ, НЕДЕЛЬНЫ НЕДЕЛЬНЫЙ ПРОГРАММАТОР С ЭКВИ |
| M | ВЫХОД ОТОПИТЕЛЬНОЙ ВОДЫ |
| R | ВХОД ОТОПИТЕЛЬНОЙ ВОДЫ |
| KK | КРАН ШАРОВЫЙ |
| FT | ФИЛЬТР |
| PPV | ПЕРЕПУСКНОЙ ВЕНТИЛЬ |
| TRV | ТЕРМОСТАТИЧЕСКИЙ РЕГУЛИРУЮЩИ |
| VK | СЛИВНОЙ КРАН |
| OVa | АВТОМАТИЧЕСКИЙ ВОЗДУХООТВОДЧИ С ЗАПОРНОЙ АРМАТУРОЙ ИЛИ ОБРА |

В ЭЛЕКТРОКОТЛАХ DAKON PTE ПРЕДОХРАНИТЕЛЬНЫЙ КЛАПАН И РАСШИРИТЕЛЬНЫЙ БАК ПОСТАВЛЯЮТСЯ КАК ДОПОЛНИТЕЛЬНЫЕ ПРИНАДЛЕЖНОСТИ

СХЕМА ПОДКЛЮЧЕНИЯ ВКЛЮЧАЕТ В СЕБЯ ИЗОБРАЖЕНИЕ ОСНОВНЫХ ЭЛЕМЕНТОВ ОБОРУДОВАНИЯ БЕЗ ТРЕБОВАНИЙ К КОМПЛЕКТНОСТИ. ВОЗМОЖНЫ ИЗМЕНЕНИЯ.

ДОПОЛНИТЕЛЬНАЯ ИНФОРМАЦИЯ О ПРЕДЛАГАЕМЫХ НАСТЕННЫХ ЭЛЕКТРОКОТЛАХ НАХОДИТСЯ В ПРОЕКТНОЙ ДОКУМЕНТАЦИИ НА НАСТЕННЫЕ ЭЛЕКТРОКОТЛЫ DAKON DALINE

DAKON

СХЕМА
DAKON DA

# СХЕМА ПОДКЛЮЧЕНИЯ №3

НАСТЕННЫЙ ВОДОГРЕЙНЫЙ ЭЛЕКТРОКОТЕЛ DAKON DALINE
С КОТЛОМ НА ТВЕРДОМ ТОПЛИВЕ
УПРАВЛЕНИЕ КОМНАТНЫМ ТЕРМОСТАТОМ / НЕДЕЛЬНЫМ ПРОГРАММАТОРОМ /
НЕДЕЛЬНЫМ ПРОГРАММАТОРОМ С ЭКВИТЕРМИЧЕСКИМ РЕГУЛИРОВАНИЕМ

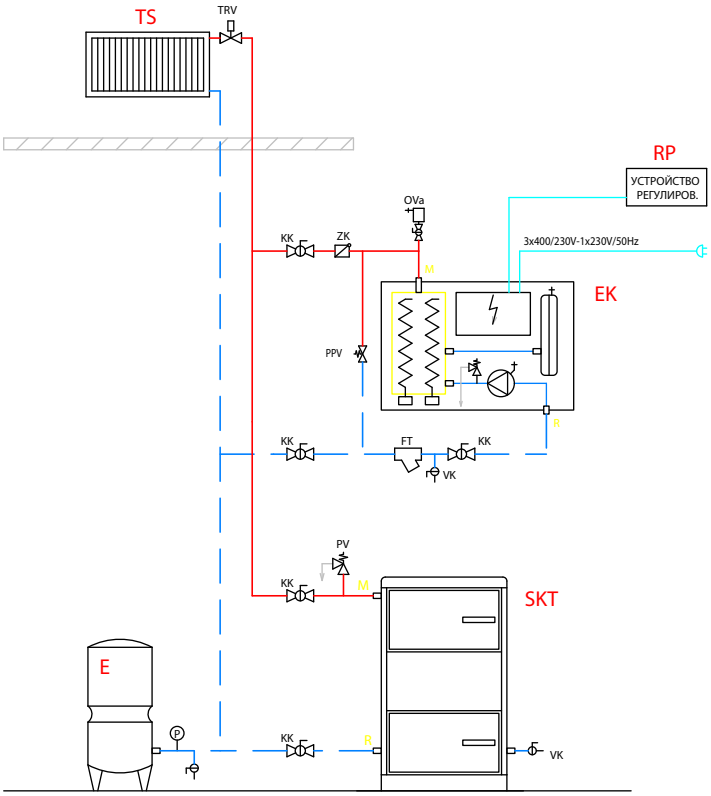


В ЭЛЕКТРОКОТЛАХ DAKON PTE ПРЕДОХРАНИТЕЛЬНЫЙ КЛАПАН И РАСШИРИТЕЛЬНЫЙ БАК ПОСТАВЛЯЮТСЯ КАК ДОПОЛНИТЕЛЬНЫЕ ПРИНАДЛЕЖНОСТИ

СХЕМА ПОДКЛЮЧЕНИЯ ВКЛЮЧАЕТ В СЕБЯ ИЗОБРАЖЕНИЕ ОСНОВНЫХ ЭЛЕМЕНТОВ ОБОРУДОВАНИЯ БЕЗ ТРЕБОВАНИЙ К КОМПЛЕКТНОСТИ. ВОЗМОЖНЫ ИЗМЕНЕНИЯ.

ДОПОЛНИТЕЛЬНАЯ ИНФОРМАЦИЯ О ПРЕДЛАГАЕМЫХ НАСТЕННЫХ ЭЛЕКТРОКОТЛАХ НАХОДИТСЯ В ПРОЕКТНОЙ ДОКУМЕНТАЦИИ НА НАСТЕННЫЕ ЭЛЕКТРОКОТЛЫ DAKON DALINE

## ПОЯСНЕНИЯ :

| | |
|---|---|
| EK | НАСТЕННЫЙ ЭЛЕКТРОКОТЕЛ (DAK |
| SKT | СТАЦИОНАРНЫЙ ТВЕРДОТОПЛИВ |
| TS | СИСТЕМА ОТОПЛЕНИЯ |
| E | РАСШИРИТЕЛЬНЫЙ МЕМБРАННЫ |
| M | ВЫХОД ОТОПИТЕЛЬНОЙ ВОДЫ |
| R | ВХОД ОТОПИТЕЛЬНОЙ ВОДЫ |
| KK | КРАН ШАРОВЫЙ |
| ZK | ОБРАТНЫЙ КЛАПАН |
| FT | ФИЛЬТР |
| CSV | ЧЕТЫРЕХХОДОВОЙ СМЕСИТЕЛЬН |
| PV | ПРЕДОХРАНИТЕЛЬНЫЙ ВЕНТИЛЬ |
| TRV | ТЕРМОСТАТИЧЕСКИЙ РЕГУЛИРУЮ |
| VK | СЛИВНОЙ КРАН |
| OVa | АВТОМАТИЧЕСКИЙ ВОЗДУХООТВ С ЗАПОРНОЙ АРМАТУРОЙ ИЛИ О |

DAKO

СХЕ
DAKO

# СХЕМА ПОДКЛЮЧЕНИЯ №4

НАСТЕННЫЙ ВОДОГРЕЙНЫЙ ЭЛЕКТРОКОТЕЛ DAKON DALINE
С АККУМУЛЯЦИОННЫМИ ЕМКОСТЯМИ И С ТВЕРДОТОПЛИВНЫМ КОТЛОМ
С ОДНИМ КОНТУРОМ ОТОПЛЕНИЯ
УПРАВЛЕНИЕ РЕГУЛЯТОРОМ ДЛЯ АККУМУЛЯЦИОННОГО ОТОПЛЕНИЯ
И КОНТУРОМ СО СМЕСИТЕЛЕМ

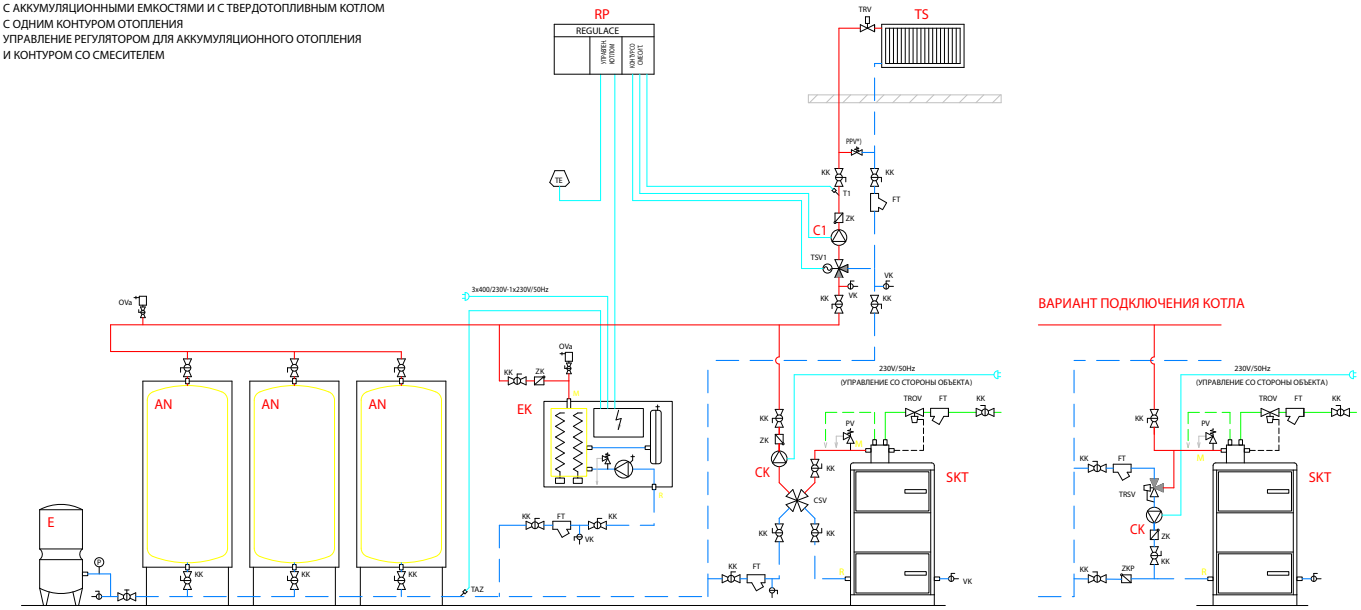

# СХЕМА ПОДКЛЮЧЕНИЯ №5

НАСТЕННЫЙ ВОДОГРЕЙНЫЙ ЭЛЕКТРОКОТЕЛ DAKON DALINE
С ТЕПЛОВЫМ НАСОСОМ (БИВАЛЕНТНЫЙ ИСТОЧНИК ТЕПЛА)
С ДВУМЯ КОНТУРАМИ ОТОПЛЕНИЯ
УПРАВЛЕНИЕ РЕГУЛЯТОРОМ ПРИОРИТЕТОВ

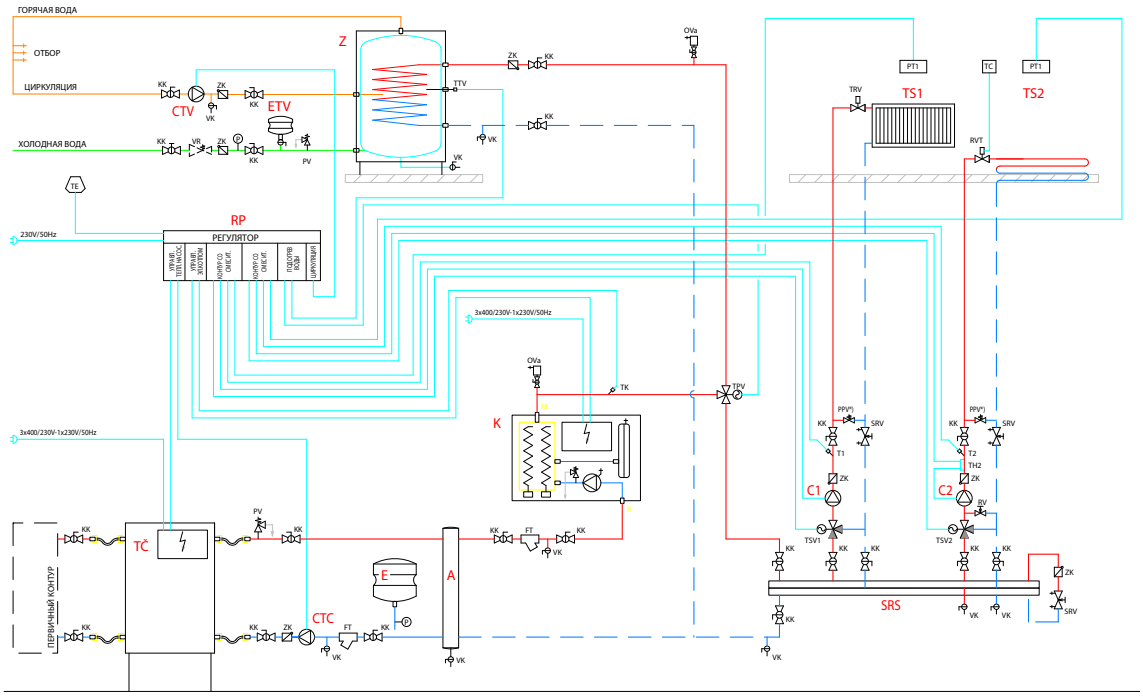

# СХЕМА ПОДКЛЮЧЕНИЯ №6

НАСТЕННЫЙ ВОДОГРЕЙНЫЙ ЭЛЕКТРОКОТЕЛ DAKON DALINE
С ТЕПЛОВЫМ НАСОСОМ (БИВАЛЕНТНЫЙ ИСТОЧНИК ТЕПЛА)
С ДВУМЯ КОНТУРАМИ ОТОПЛЕНИЯ
УПРАВЛЕНИЕ РЕГУЛЯТОРОМ ПРИОРИТЕТОВ

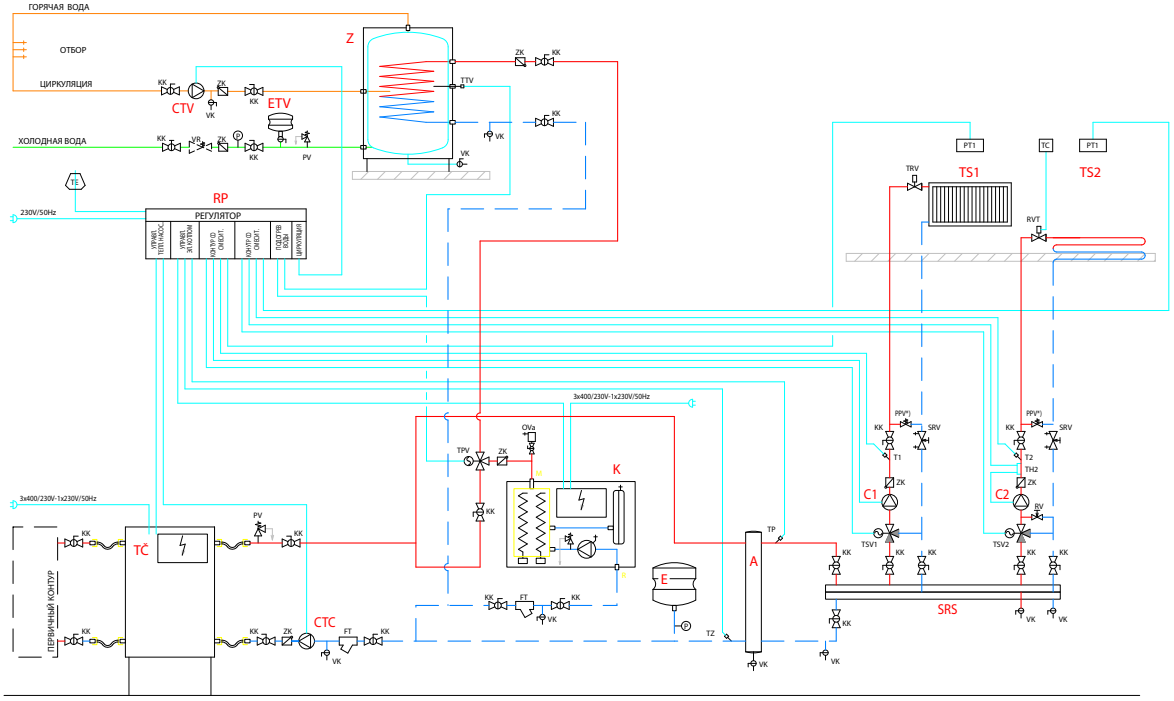

# СХЕМА ПОДКЛЮЧЕНИЯ №7

НАСТЕННЫЙ ВОДОГРЕЙНЫЙ ЭЛЕКТРОКОТЕЛ DAKON DALINE
С ТЕПЛОВЫМ НАСОСОМ (БИВАЛЕНТНЫЙ ИСТОЧНИК ТЕПЛА)
С ДВУМЯ КОНТУРАМИ ОТОПЛЕНИЯ
УПРАВЛЕНИЕ РЕГУЛЯТОРОМ ПРИОРИТЕТОВ

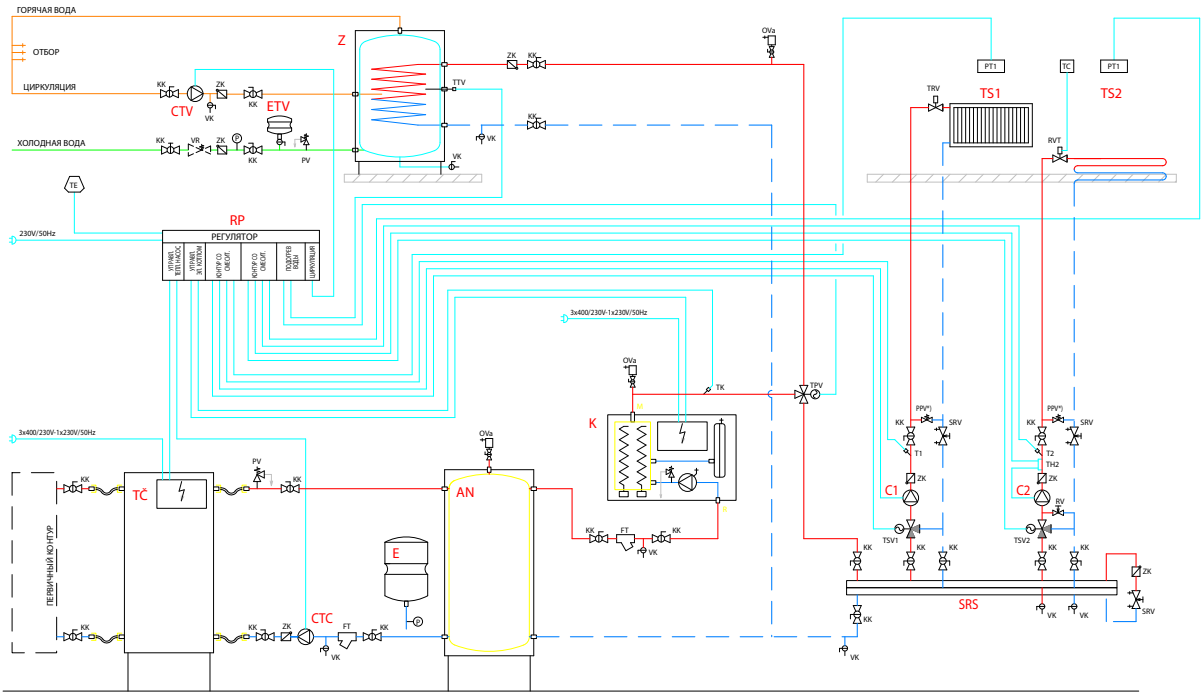

# СХЕМА ПОДКЛЮЧЕНИЯ №8
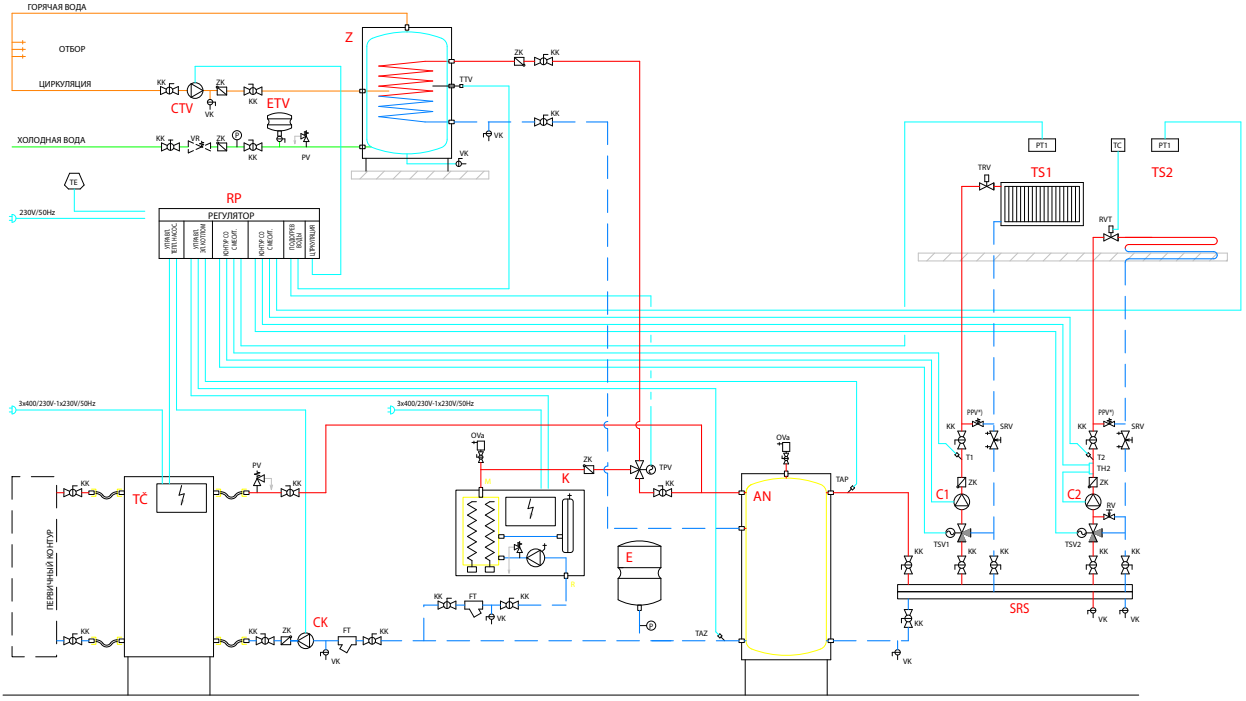
НАСТЕННЫЙ ВОДОГРЕЙНЫЙ ЭЛЕКТРОКОТЕЛ DAKON DALINE
С ТЕПЛОВЫМ НАСОСОМ (БИВАЛЕТНЫЙ ИСТОЧНИК ТЕПЛА)
С ДВУМЯ КОНТУРАМИ ОТОПЛЕНИЯ
УПРАВЛЕНИЕ РЕГУЛЯТОРОМ ПРИОРИТЕТОВ